Product NO.	DS-FKPPRNXD16X			
REV	DESCRIPTION	DWN	DATE	APPROVEN
A	First issue	Gavin	2023/09/12	John kine

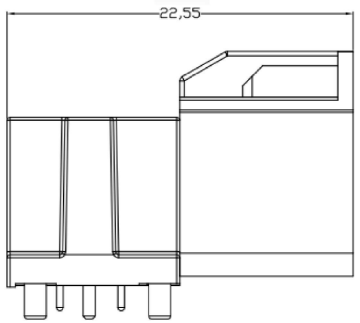

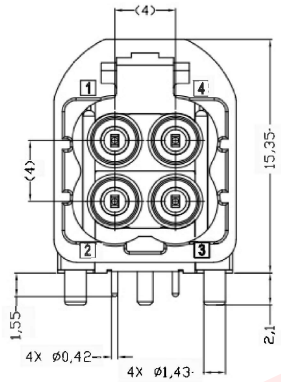

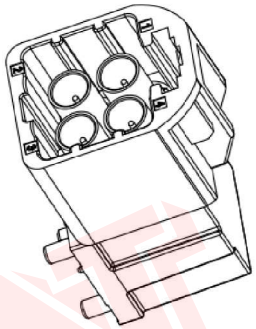

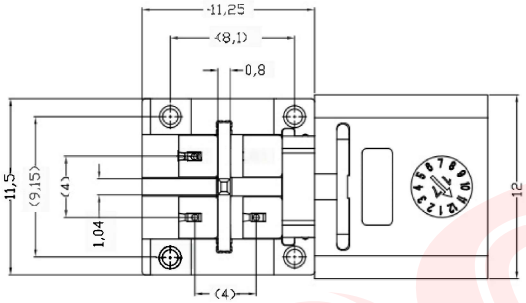

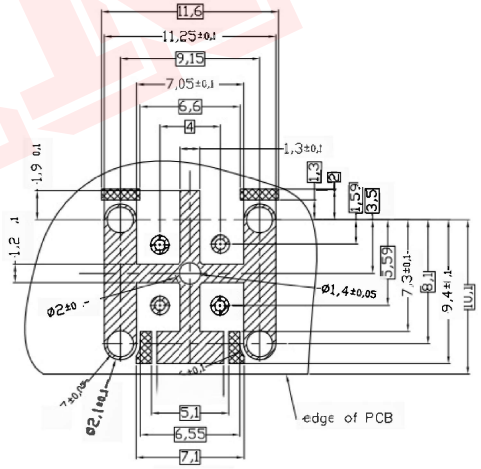

料号对照表

Key		颜色	料号
A		黑色	DS-FEPPRNAD16
B		白色	DS-FEPPRNBD16
C		蓝色	DS-FEPPRNCD16
D		红酒色	DS-FEPPRNDD16
E		绿色	DS-FEPPRNED16
F		棕色	DS-FEPPRNFD16
Z		水蓝色	DS-FEPPRNZD16

备注:
1.材料:
1.1外导体:锌合金，镀雾锡
1.2内导体:黄铜，接触区镀金
1.3 绝缘子:耐热塑胶
1.4外壳:耐热塑胶1.5插销:不锈钢
2.性能:
2.1接触电阻:内导体5mΩ Max
外导体2.5Ω Max
2.2绝缘电阻:1000MΩ Min.
2.3 耐电压:750V AC
2.4操作温度:-40℃~105℃
2.5频率:0~3GHz
2.6 特性阻抗:50Ω
7 Return loss (VSWR):0-2 GHz15.56 dB (1.4max)
2G-3GHz13.98 dB (1.5max)
3G-6GHz 12.74dB (1.6max)

料号编码
DS-FKPPRN X D16
扣位

NOTE:	Tolerance	UNLESS OTHERWISE SPECIFIED TOLERANCES FOR MILLIMETERS ARE: 0.5 - 8mm ± 0.20mm 8 - 30mm ± 0.25mm 30 -120mm ± 0.30mm	dosinconn CONNECTOR & CABLE ASSEMBLY	东莞市德索精密工业有限公司 Dongguan Dosin Precision Industry Co.,Ltd		
DRAWN Gavin	View		Name:	MINI FAKRA MALE FOR PCB CONNECTOR		
CHECKED	UNIT	MM	SIZE A	Product NO. DS-FKPPRNXD16		REV A
APPROVALS John kine	SCALE	1:1	DateTime 2023/09/12	CAD FILE D/company drawings/BD		SHEET: 1 OF 1

DOSIN